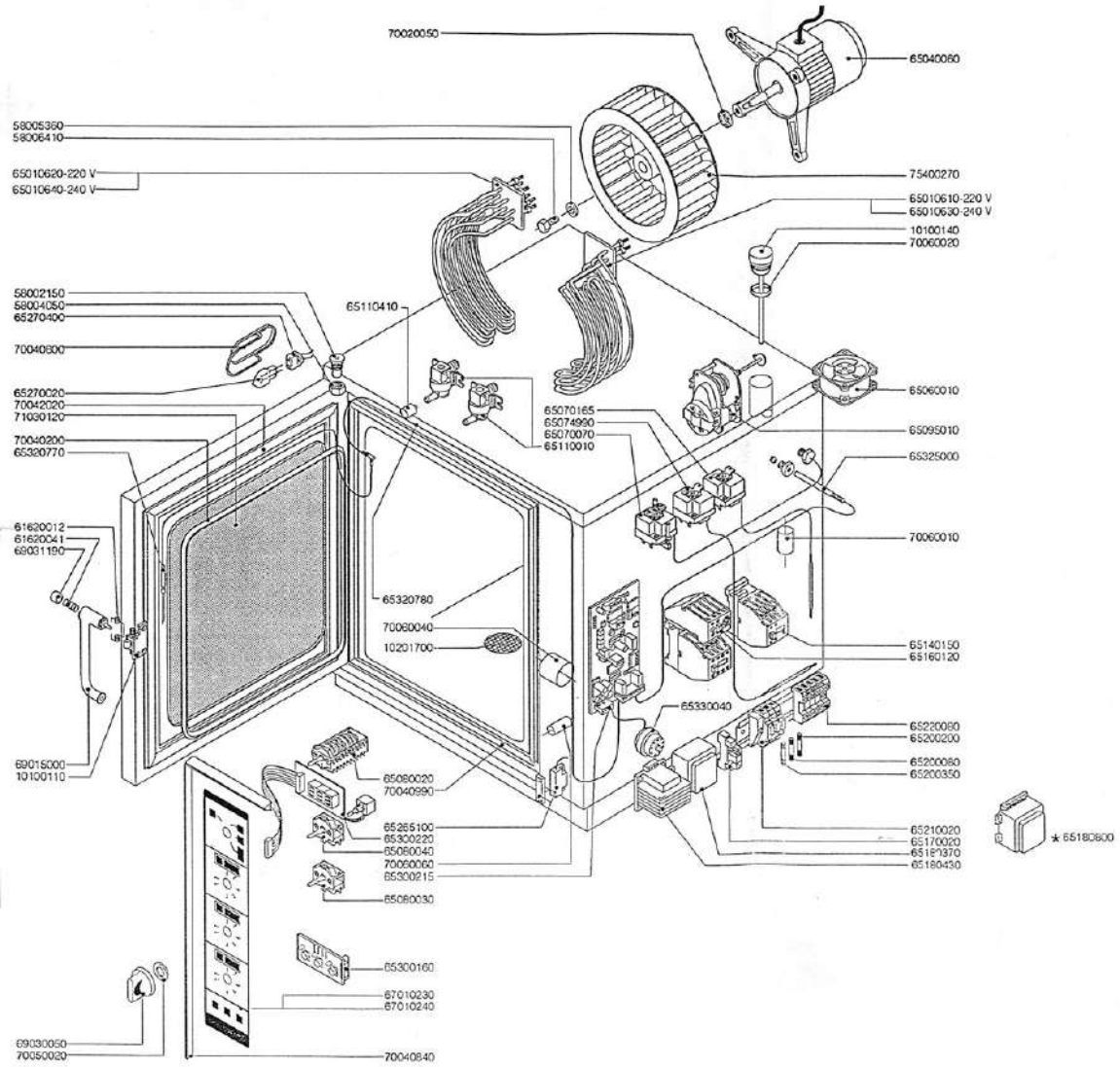

RICAMBI FORNI MIX VAPOR VE 110

CODICE	DESCRIZIONE	S	L
10100110	FLANGIA NASELLO COMPLETA	1	1
10100140	TAPPO SFIATO COMPLETO	1	1
10201700	FILTRO PER SCARICO	1	1
58002150	PERNO CERNIERA	1	1
58004050	CADO PERNO CERNIERA	1	1
58005360	RONDELLA PER VENTOLA	1	1
58006410	VITE PER VENTOLA	1	1
61620012	MOLLA PER CHIUSURA	1	1
61620041	MOLLA PULSANTE	1	1
65010610	RESISTENZA DX 7,5KW 220V CAM.	1	1
65010620	RESISTENZA SX 7,5KW 220V CAM.	1	1
65010630	RESISTENZA DX 7,5KW 240V CAM.	1	1
65010640	RESISTENZA SX 7,5KW 240V CAM.	1	1
65040060	MOTORE	1	1
65060010	VENTILATORE	1	1
65070070	TERMOSTATO SICUREZZA CAMERA	1	1
65070165	TERMOSTATO CONTR. VAP.	1	1
65074990	TERMOSTATO CONDENSAZIONE	1	1
65080020	COMMUTATORE	1	1
65080030	COMMUTATORE	0	1
65080040	COMMUTATORE	2	2
65095010	MOTORINO SFIATO COMPLETO	1	1
65110010	ELETTROVALVOLA ACQUA	2	2
65110410	RIDUTTORE DI PORTATA	1	1
65140150	TELERUTTORE	6	6
65160120	TERMICO 1,6 - 2,5 A	1	1
65170020	RELE' 12V DC	3	4
65180370	TRASFORMATORE	1	1
65180430	TRASFORMATORE	0	1
65200060	FUSIBILE 0,125A(T)	1	1
65200200	FUSIBILE 2 A	1	1
65200350	FUSIBILE 0,35 A(T)	0	1
65210020	PORTAFUSIBILE	2	3
65220060	MORSETTIERA	1	1
65265100	MICRO PORTA COMPLETO *1	1	1
65270020	LAMPADA	0	2
65270400	PORTALAMPADA	0	2
65300160	SCHEDA 3 PULSANTI	1	1
65300215	SCHEDA BASE S-L	1	1
65300220	MODULO DISPLAY	2	3
65320770	SONDA AL CUORE	0	1
65320780	CAVO SONDA AL CUORE	0	1
65325000	SONDA	1	1
65330040	SUONERIA	1	1
67010230	TARGA S	1	0
67010240	TARGA L	0	1
69015000	MANIGLIA PULSANTE COMPLETA	1	1
69030050	MANOPOLA	3	4
69031190	PULSANTE MANIGLIA	1	1
70020050	GUARNIZIONE MOTORE	1	1
70040200	GUARNIZIONE CRISTALLI	2	2
70040800	GUARNIZIONE LAMPADA	0	2
70040840	GUARNIZIONE CRUSCOTTO	1	1
70040990	GUARNIZIONE FACCIATA	1	1
70042020	GUARNIZIONE PORTA	1	1
70050020	GUARNIZIONE MANOPOLA	6	8
70060010	MANICOTTO D.50	2	2
70060020	GUARNIZ.TAPPO SFIATO	1	1
70060040	MANICOTTO D.50	1	1
70060060	MANICOTTO D.16	1	1
71030120	CRISTALLI	1	1
75400270	VENTOLA	1	1

*	TENSIONI SPECIALI 380-415V SENZA NEUTRO
65180800	AUTOTRASFORMATORE